制定單位	檔案名稱：	編號： WL-TD016
研發部	製品規格書	版本： 3.0
		頁次： 1/5

客戶代號：	客戶料號：	品名：
Z999		SD1004-□□□□□□

版次	修訂記錄	日期	核准：
			審查：
			編制：

胜特力材料 886-3-5753170
胜特力电子(上海) 86-21-54151736
胜特力电子(深圳) 86-755-83298787
Http://www.100y.com.tw

一. 圖面：

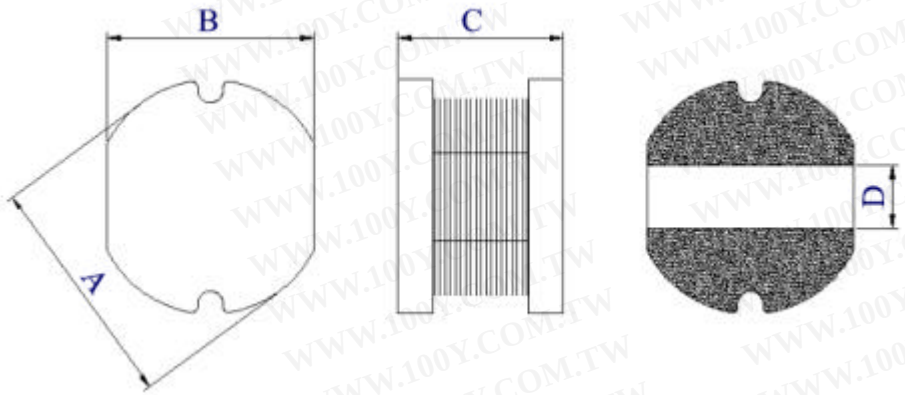

尺寸(mm)		參考值
A	10.0±0.4	
B	9.0±0.3	
C	4.0±0.5	
D	2.1Ref	

二. 印字:

1. 標准印字

2. 依客戶要求

使用字模	7 號	字體顏色	白色

三. 線路圖：

制定單位	檔案名稱：	編號： WL-TD016
研發部	製品規格書	版本： 3.0
		頁次： 2/5

四、電氣特性總表：

NO.	品　　名	公差	印字	L(uh)	RDC(Ω) Max	IDC(A) Min	測試頻率KHz	電壓(V)	備 注
1	SD1004-1R0□□□	M,K	1R0	1.0	0.012	8.70	100	0.25	
2	SD1004-1R2□□□	M,K	1R2	1.2	0.014	8.00			
3	SD1004-1R4□□□	M,K	1R4	1.4	0.016	7.48			
4	SD1004-1R5□□□	M,K	1R5	1.5	0.016	7.48			
5	SD1004-1R8□□□	M,K	1R8	1.8	0.018	6.80			
6	SD1004-2R2□□□	M,K	2R2	2.2	0.020	5.40			
7	SD1004-2R7□□□	M,K	2R7	2.7	0.024	3.20			
8	SD1004-3R3□□□	M,K	3R3	3.3	0.028	2.85			
9	SD1004-3R9□□□	M,K	3R9	3.9	0.030	2.80			
10	SD1004-4R7□□□	M,K	4R7	4.7	0.038	2.75			
11	SD1004-5R6□□□	M,K	5R6	5.6	0.040	2.70			
12	SD1004-6R8□□□	M,K	6R8	6.8	0.042	2.65			
13	SD1004-8R2□□□	M,K	8R2	8.2	0.048	2.60			
14	SD1004-100□□□	M,K	100	10	0.05	2.38	1	0.25	
16	SD1004-100□□□	M,K	100	10	0.05	2.38			
17	SD1004-120□□□	M,K	120	12	0.06	2.13			
18	SD1004-150□□□	M,K	150	15	0.07	1.87			
19	SD1004-180□□□	M,K	180	18	0.08	1.73			
20	SD1004-220□□□	M,K	220	22	0.09	1.60			
21	SD1004-270□□□	M,K	270	27	0.10	1.44			
22	SD1004-330□□□	M,K	330	33	0.12	1.26			
23	SD1004-390□□□	M,K	390	39	0.15	1.20			
24	SD1004-470□□□	M,K	470	47	0.17	1.10			
25	SD1004-560□□□	M,K	560	56	0.20	1.01			
26	SD1004-680□□□	M,K	680	68	0.22	0.91			
27	SD1004-820□□□	M,K	820	82	0.25	0.85			
28	SD1004-101□□□	M,K	101	100	0.34	0.74			
29	SD1004-121□□□	M,K	121	120	0.40	0.69			
30	SD1004-151□□□	M,K	151	150	0.54	0.61			
31	SD1004-181□□□	M,K	181	180	0.62	0.56			
32	SD1004-221□□□	M,K	221	220	0.72	0.53			
33	SD1004-271□□□	M,K	271	270	0.95	0.45			
34	SD1004-331□□□	M,K	331	330	1.10	0.42			
35	SD1004-391□□□	M,K	391	390	1.24	0.38			
36	SD1004-471□□□	M,K	471	470	1.53	0.35			
37	SD1004-561□□□	M,K	561	560	1.90	0.32			
37	SD1004-561□□□	M,K	561	560	1.90	0.32			

胜特力材料 886-3-5753170
胜特力电子(上海) 86-21-54151736
胜特力电子(深圳) 86-755-83298787
Http://www.100y.com.tw

※公差編碼：N±30%　M±20%　K±10%　J±5%　　※② IDC:△L／L（0A）≦10%Max

胜特力材料 886-3-5753170
胜特力电子(上海) 86-21-54151736
胜特力电子(深圳) 86-755-83298787
Http://www.100y.com.tw

五、包裝方法：

(1) 配置圖面

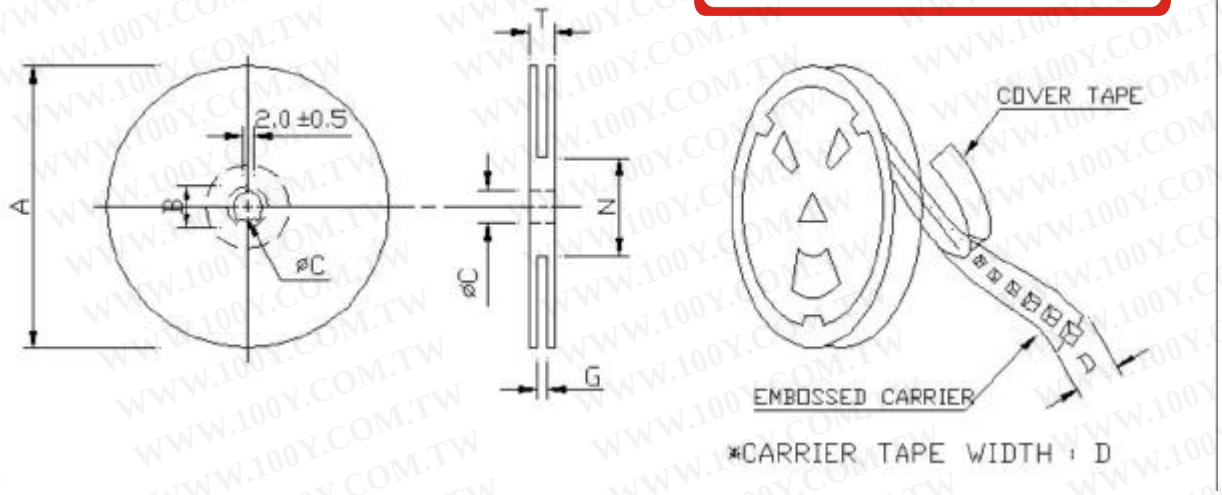

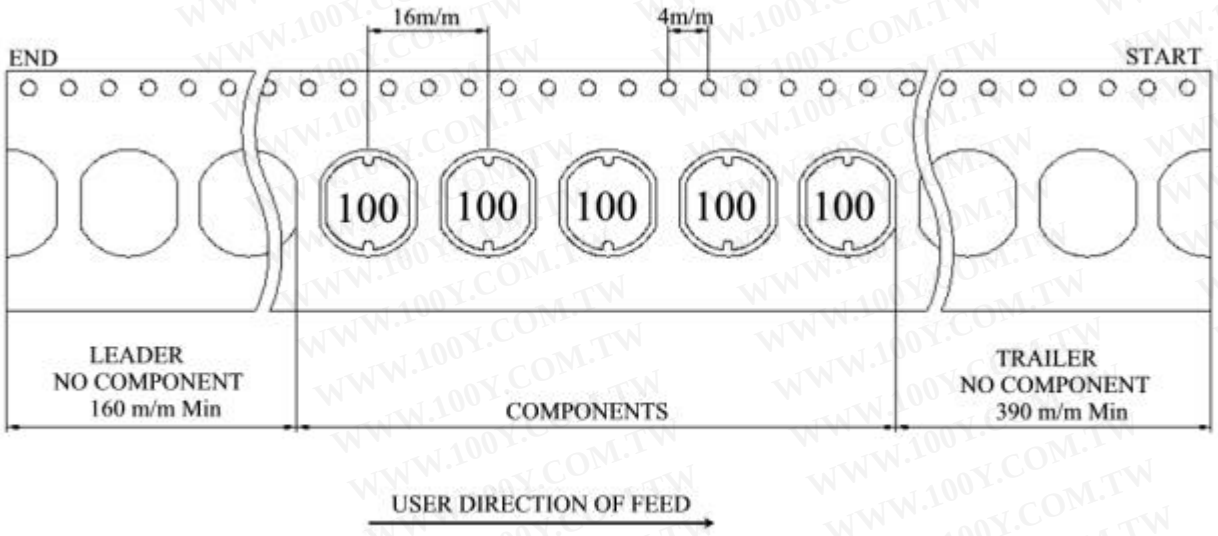

(2) 尺寸 (m/m)

卷軸規格	A	B	C	D	G	N	T
13″ - 24	330	20.2±1.0	13±0.2	24±0.15	24.5±0.1	100±1.0	29.1±2.0

(3) 裝箱方法：

系列	內箱(No 21)			外箱(No 20)		
	數量(reel)	重量(G.W)	卷軸規格	數量(內箱)	重量(G.W)	尺寸(m/m)
SD1004	1		13″ - 24	5		350*350*218

胜特力材料 886-3-5753170
胜特力电子(上海) 86-21-54151736
胜特力电子(深圳) 86-755-83298787
Http://www.100y.com.tw

六、代碼說明：

DWG..NO.表示

S	D	1	0	0	4						

附碼 2

附碼 1

誤差值表示碼

電氣特性表示碼

代表尺寸表示碼

產品型別表示碼

※ 誤差值表示碼:N±30% M±20% K±10% J±5%

※ 附碼 1：

S 表示標准品

A- D,F-R,T-Z 表示非標准品

E 表示無鉛標準品

1-9 表示無鉛非標準品

※附碼 2：表示包裝代碼

碼	小包裝方式	小包裝數	附記
A	T/R 軸裝 13″	1,000pcs	