BALDOR
BALDOR·DODGE·RELIANCE

馬達零件構造分解圖

本目錄僅供使用者參考，具體資料可能有所改變

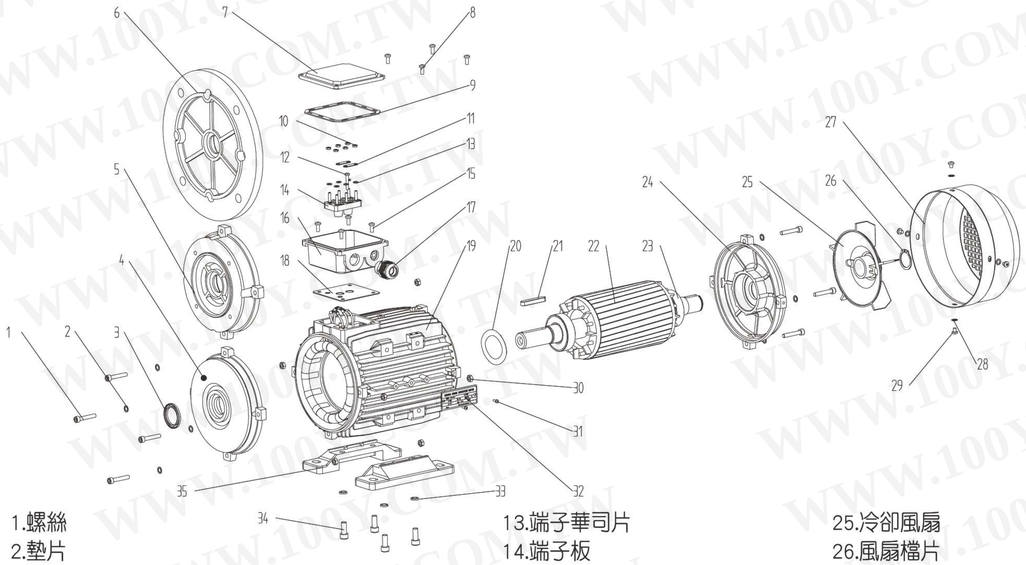

1.螺絲
2.墊片
3.油封
4.前端蓋
5.B14法蘭
6.B5法蘭
7.端子台接線盒蓋
8.端子台接線盒蓋固定螺絲
9.端子台接線盒上墊片
10.端子板固定螺帽
11.端子台短路片
12.端子插針
13.端子華司片
14.端子板
15.接線盒蓋固定螺絲
16.接線盒基座
17.電纜固定頭
18.接線盒底部墊片
19.框架
20.預載S型華司
21.鍵
22.轉子
23.軸承
24.NDE端蓋
25.冷卻風扇
26.風扇檔片
27.風扇蓋
28.風扇蓋固定填隙片
29.風扇蓋固定螺絲
30.端蓋固定螺帽
31.鉚釘
32.腳座固螺帽
33.腳座固螺絲
34.腳座

安裝及固定方式

依照IEC 60034-7，標準馬達的裝置與位置由以下表格中所提及的代碼加以定義

	標準			框架尺寸
	CEI 2-14	IEC 60034-7		56-200
		Code I	Codec II	
	B3	IM B3	IM 1001	標準
	B3/B5	IM B35	IM 2001	標準
	B5	IM B5	IM 3001	標準
	B14	IM B14	IM 4001	標準
	B8	IM B8	IM 1071	可依需求
	B6	IM B6	IM 1051	可依需求
	B7	IM B7	IM 1061	可依需求

	標準			框架尺寸
	CEI 2-14	IEC 60034-7		56-200
		Code I	Codec II	
	V1	IM V1	IM 3011	標準
	V3	IM V3	IM 3031	可依需求
	V5	IM V5	IM 1011	可依需求
	V6	IM V6	IM 1031	可依需求
	V1/V5	IM V15	IM 2011	可依需求

勝 特 力 材 料 886-3-5753170
胜特力电子(上海) 86-21-34970699
胜特力电子(深圳) 86-755-83298787
Http://www.100y.com.tw

IEC三相感應馬達

馬力範圍 0.06~200kw

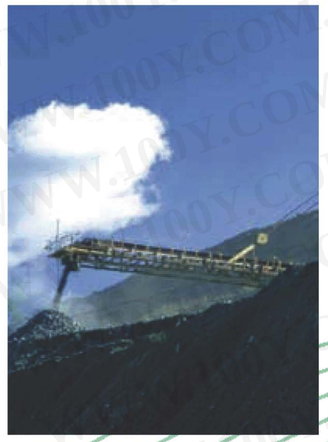

BALDOR
BALDOR·DODGE·RELIANCE

編號：TWM20110701

IEC三相感應馬達選型範例

基本型號說明　安裝及固定　電壓

M 1 C R 1 3 2 S 1 - 4 B 3 A

- 框架號碼: 例如:132S1或355M2
- 固定馬達方式 例如: B3-腳座 B5-法蘭 B14-表面 B34-腳座/表面 B35-腳座/法蘭
- 外殼材質: A-鋁 C-鑄鐵 R-可移除腳座 S-MS系列
- 1-效率層級:IE1 1-效率層級:IE2 1-效率層級:IE3
- 馬達極數: 2-2極 4-4極 6-6極 8-8極
- 電壓代碼: A-230V/400V/50HZ 460V/60HZ D-380~415V/50HZ 660~690V/50HZ 440~480V/60HZ
- IEC 三相感應馬達

勝特力材料 886-3-5753170
胜特力电子(上海) 86-21-34970699
胜特力电子(深圳) 86-755-83298787
Http://www.100y.com.tw

註:
1.下訂單時，先尋找基本型號號碼(例如: M1CR132S1-4)，然後加上裝置資訊(例如: 腳座裝置為B3)和電壓代號(例如: 230/400V/50HZ為A)，因此，完整的型號會是: M1CR132S1-4B3A。

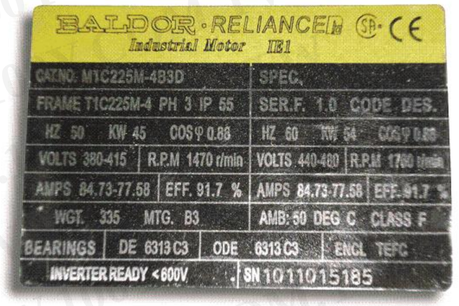

MX 馬達系列

三相，IEC公制框架， TEFC，IP55

特色：

- 節能、高效率；高啟動扭力/轉矩，低啟動電流
- 多功能設計(對於不同運用種類容易修改)
- 與機器一體成型的腳座或可移除的腳座之選擇
- 端子箱位置之選擇(頂部、左邊或右邊)
- 對於IEC標準和高效率有IE1、IE2、高效率之選擇
- 含有所有長度(跟目前在市場受歡迎的型號一樣或較短的長度)
- 全面使用冷軋矽鋼磁化特性(定子疊片被均勻磁化以減低線圈之溫度上升)
- 裝置：標準的IMB3、B5，或是可依需求提供IMB14、B34、B35之選擇
- 其他配件如PT100的軸承、PT100的線圈、局部供熱裝置等等
- 電壓變化(+/− 10%)；頻率變化(+/− 5%)；絕緣等級(F)；溫昇等級B
- 保護等級：IP55；環境溫度40℃；服務係數1.0
- 油脂：SINOPEC鋰基潤滑脂

應用：

- 幫浦；空氣壓縮機；風機
- 廢水處理廠；應用於農業
- 減速機和動力傳動裝置
- 紙漿廠和造紙廠；鋼廠
- 傳送裝置、電梯 / 升降機
- 原料處理設備
- 採礦設備；液壓設備

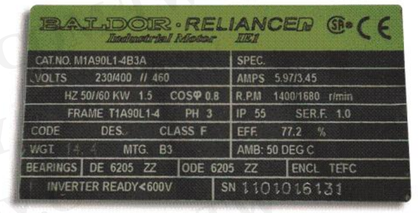

安裝尺寸

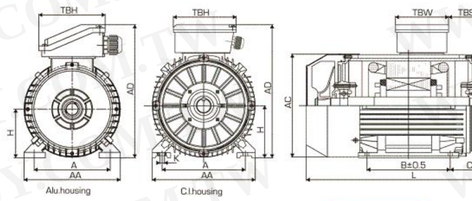

IM B3 圖一

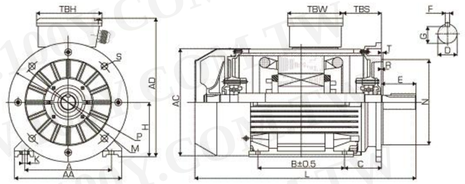

IM B35 圖二

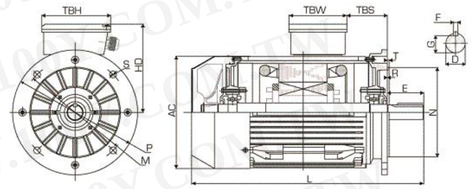

IM B5 圖三

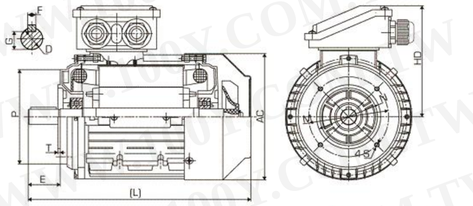

IM B14 圖四

框架		腳座裝置				軸					一般							
		H	A	B	C	D	E	F	G	K	AA	AD	HD	AC	L	TBS	TBW	TBH
80		80	125	100	50	Φ19	40	6	15.5	Φ9	160	220	140	Φ158	280	16	97	97
90S/L		90	140	100/125	56	Φ24	50	8	20	Φ10	175	240	150	Φ176	325/350	16	97	97
100		100	160	140	63	Φ28	60	8	24	Φ12	200	265	165	Φ199	388	20	118	118
112		112	190	140	70	Φ28	60	8	24	Φ12	230	291	179	Φ220	405	29	118	118
132S/M		132	216	140/178	89	Φ38	80	10	33	Φ12	255	332	200	Φ259	467/505	29	118	118
160M/L		160	254	210/254	108	Φ42	110	12	37	Φ15	314	402	242	Φ313	605/650	91	162	187
180M/L		180	279	241/279	121	Φ48	110	14	42.5	Φ15	348	439	259	Φ360	687/725	160/180	162	187
200L		200	318	305	133	Φ55	110	16	49	Φ19	388	497	297	Φ399	768	192	186	233
225S	4,8	225	356	286	149	Φ60	140	18	53	Φ19	436	553	328	Φ465	814	190	186	233
225M	2	225	356	311	149	Φ55	110	16	49	Φ19	436	553	328	Φ465	809	202	186	233
	4,6,8	225	356	311	149	Φ60	140	18	53	Φ19	436	553	328	Φ465	839	202	186	233
250M	2	250	406	349	168	Φ60	140	18	53	Φ24	484	616	366	Φ506	918	233	218	260
	4,6,8	250	406	349	168	Φ65	140	18	58	Φ24	484	616	366	Φ506	918	233	218	260
280S/M	2	280	457	368/419	190	Φ65	140	18	58	Φ24	557	668	388	Φ559	984/1035	265	218	260
	4,6,8	280	457	368/419	190	Φ75	140	20	67.5	Φ24	557	668	388	Φ559	984/1035	265	218	260
315S	2	315	508	406	216	Φ65	140	18	58	Φ28	630	840	525	Φ680	1160	130	350	430
	4,6,8	315	508	406	216	Φ80	170	22	71	Φ28	630	840	525	Φ680	1190	130	350	430
315M/L	2	315	508	457/508	216	Φ65	140	18	58	Φ28	630	840	525	Φ680	1310	130	350	430
	4,6,8	315	508	457/508	216	Φ80	170	22	71	Φ28	630	840	525	Φ680	1340	130	350	430
355M/L	2	355	610	560/630	254	Φ75	140	20	67.5	Φ28	740	920	565	Φ820	1770	180	350	430
	4,6,8	355	610	560/630	254	Φ95	170	25	86	Φ28	740	920	565	Φ820	1840	180	350	430

框架		軸承		電纜固定頭	B5						B14					
		驅動端	非驅動端		N	M	P	S	T	R	N	M	P	S	T	R
80		6204ZZ		1-M20×1.5	Φ130	Φ165	Φ198	4-Φ12	3.5	0	Φ80	Φ100	Φ118	M6	3	0
90S/L		6205ZZ		1-M20×1.5	Φ130	Φ165	Φ198	4-Φ12	3.5	0	Φ95	Φ115	Φ138	M8	3	0
100		6206ZZ		1-M20×1.5	Φ180	Φ215	Φ250	4-Φ15	4	0	Φ110	Φ130	Φ158	M8	3.5	0
112		6306ZZ		2-M25×1.5	Φ180	Φ215	Φ250	4-Φ15	4	0	Φ110	Φ130	Φ158	M8	3.5	0
132S/M		6308ZZ		2-M25×1.5	Φ230	Φ265	Φ300	4-Φ15	4	0	Φ130	Φ165	Φ198	M10	3.5	0
160M/L		6309C3		2-M32×1.5	Φ250	Φ300	Φ350	4-Φ19	5	0						0
180M/L		6311C3		2-M32×1.5	Φ250	Φ300	Φ350	4-Φ19	5	0						0
200L		6312C3		2-M40×1.5	Φ300	Φ350	Φ400	4-Φ19	5	0						0
225S	4,8	6313C3		2-M50×1.5	Φ350	Φ400	Φ450	8-Φ19	5	0						0
225M	2				Φ350	Φ400	Φ450	8-Φ19	5	0						0
	4,6,8				Φ350	Φ400	Φ450	8-Φ19	5	0						0
250M	2	6314C3		2-M50×1.5	Φ400	Φ500	Φ550	8-Φ19	5	0						0
	4,6,8				Φ400	Φ500	Φ550	8-Φ19	5	0						0
280S/M	2	6316C3		2-M50×1.5	Φ400	Φ500	Φ550	8-Φ19	5	0						0
	4,6,8				Φ400	Φ500	Φ550	8-Φ19	5	0						0
315S/M/L	2	6314C3		2-M63×1.5	Φ550	Φ600	Φ660	8-Φ24	6	0						0
	4,6,8	NU319	6319C3		Φ550	Φ600	Φ660	8-Φ24	6	0						0
355M/L	2	6319C3		2-M63×1.5	Φ680	Φ740	Φ800	8-Φ24	6	0						0
	4,6,8	NU322	6322C3		Φ680	Φ740	Φ800	8-Φ24	6	0						0

勝 特 力 材 料 886-3-5753170
胜特力电子(上海) 86-21-34970699
胜特力电子(深圳) 86-755-83298787
Http://www.100y.com.tw

MX系列IE1系列馬達技術資料

基本型號	功率 [KW]	滿載轉速 [r/min]	無載電流/400V [A]	滿載電流/400V [A]	滿載效率 [%]*	功率因數 [Cos Φ]	滿載轉矩 [N.M]	重量 [KG]
2 極								
M1C 801-2	0.75	2838	1.09	2.06	72.1	0.73	2.52	18
M1C 802-2	1.1	2836	1.54	2.90	75	0.73	3.70	19
M1C 90S-2	1.5	2842	1.98	3.79	77.2	0.74	5.04	24.5
M1C 90L-2	2.2	2835	2.39	5.04	79.7	0.79	7.41	29
M1C 100L-2	3	2841	2.97	6.56	81.5	0.81	10.08	36
M1C 112M-2	4	2900	3.88	8.58	83.1	0.81	13.17	48
M1C 132S1-2	5.5	2895	4.65	11.16	84.7	0.84	18.14	68
M1C 132S2-2	7.5	2900	5.98	14.81	86	0.85	24.70	74
M1C 160M1-2	11	2910	7.85	20.83	87.6	0.87	36.10	123
M1C 160M2-2	15	2908	10.57	28.06	88.7	0.87	49.26	131
M1C 160L-2	18.5	2912	11.69	33.60	89.3	0.89	60.67	153
M1C 180M-2	22	2920	13.81	39.69	89.9	0.89	71.95	188
M1C 200L1-2	30	2915	18.67	53.64	90.7	0.89	98.28	249
M1C 200L2-2	37	2920	22.90	65.80	91.2	0.89	121.00	264
M1C 225M-2	45	2920	26.21	78.70	91.7	0.90	147.16	320
M1C 250M-2	55	2930	35.47	97.85	92.2	0.88	179.25	415
M1C 280S-2	75	2930	45.66	131.22	92.7	0.89	244.44	557
M1C 280M-2	90	2930	51.68	155.21	93	0.90	293.32	634
M1C 315S-2	110	2940	62.97	189.09	93.3	0.90	357.29	996
M1C 315M-2	132	2940	71.12	223.93	93.5	0.91	428.74	1097
M1C 315L1-2	160	2945	91.10	273.57	93.8	0.90	518.81	1178
M1C 315L2-2	200	2945	120.08	345.07	94	0.89	648.51	1208
M1C 355M-2	250	2945	142.04	426.54	94	0.90	810.64	1780
M1C 355L-2	315	2945	189.13	543.48	94	0.89	1021.40	1871
4 極								
M1C 802-4	0.75	1410	1.03	2.00	72.1	0.75	5.08	20
M1C 90S-4	1.1	1415	1.32	2.71	75	0.78	7.42	24.5
M1C 90L-4	1.5	1410	1.74	3.60	77.2	0.78	10.16	29.5
M1C 100L1-4	2.2	1420	2.31	4.98	79.7	0.80	14.79	37
M1C 100L2-4	3	1420	3.08	6.64	81.5	0.80	20.17	41
M1C 112M-4	4	1425	3.74	8.47	83.1	0.82	26.81	46
M1C 132S-4	5.5	1420	4.85	11.29	84.7	0.83	36.99	72
M1C 132M-4	7.5	1420	5.98	14.81	86	0.85	50.44	85
M1C 160M-4	11	1430	8.61	21.32	87.6	0.85	73.46	129
M1C 160L-4	15	1435	10.06	27.74	88.7	0.88	99.82	150
M1C 180M-4	18.5	1435	12.32	33.98	89.3	0.88	123.11	188
M1C 180L-4	22	1450	15.29	40.60	89.9	0.87	144.89	198
M1C 200L-4	30	1450	18.67	53.64	90.7	0.89	197.57	279
M1C 225S-4	37	1460	22.90	65.80	91.2	0.89	242.00	293
M1C 225M-4	45	1470	29.18	80.49	91.7	0.88	292.33	331
M1C 250M-4	55	1470	33.70	96.85	92.1	0.89	357.29	438
M1C 280S-4	75	1470	48.11	132.71	92.7	0.88	487.21	575
M1C 280M-4	90	1470	51.68	155.21	93	0.90	584.65	681
M1C 315S-4	110	1475	62.97	189.09	93.3	0.90	712.15	1016
M1C 315M-4	132	1475	71.12	223.93	93.5	0.91	854.58	1117
M1C 315L1-4	160	1475	85.93	270.56	93.8	0.91	1035.86	1178
M1C 315L2-4	200	1475	113.63	341.23	94	0.90	1294.82	1288
M1C 355M-4	250	1475	150.10	431.33	94	0.89	1618.52	1720
M1C 355L-4	315	1475	178.97	537.44	94	0.90	2039.34	1871
6 極								
M1C 90S-6	0.75	930	1.16	2.15	70	0.72	7.70	25.5
M1C 90L-6	1.1	930	1.63	3.02	72.9	0.72	11.29	27.5
M1C 100L-6	1.5	935	2.09	3.94	75.2	0.73	15.32	36
M1C 112M-6	2.2	935	2.97	5.60	77.7	0.73	22.47	48
M1C 132S-6	3	935	3.95	7.44	79.7	0.73	30.64	67
M1C 132M1-6	4	940	5.01	9.59	81.4	0.74	40.64	77
M1C 132M2-6	5.5	940	6.34	12.57	83.1	0.76	55.87	88
M1C 160M-6	7.5	950	8.49	16.82	84.7	0.76	75.39	125
M1C 160L-6	11	955	11.43	23.56	86.4	0.78	109.99	153
M1C 180L-6	15	955	14.84	31.25	87.7	0.79	149.99	203
M1C 200L1-6	18.5	960	15.58	36.31	88.6	0.83	184.02	229
M1C 200L2-6	22	960	18.41	42.89	89.2	0.83	218.84	259
M1C 225M-6	30	970	24.82	57.84	90.2	0.83	295.34	303
M1C 250M-6	37	970	27.94	69.20	90.8	0.85	364.25	419
M1C 280S-6	45	975	32.26	82.63	91.4	0.86	440.74	549
M1C 280M1-6	55	975	37.40	99.29	91.9	0.87	538.68	609
M1C 315S-6	75	975	45.71	131.36	92.6	0.89	734.56	1006
M1C 315M-6	90	975	51.74	155.37	92.9	0.90	881.47	1097
M1C 315L1-6	110	975	62.97	189.09	93.3	0.90	1077.36	1168
M1C 315L2-6	132	975	79.68	228.96	93.5	0.89	1292.83	1228
M1C 355M1-6	160	975	85.93	270.56	93.8	0.91	1567.06	1620
M1C 355M2-6	200	975	113.63	341.23	94	0.90	1958.83	1720
M1C 355L-6	250	975	150.10	431.33	94	0.89	2448.54	1821

※除非特殊規格，此效率值是依IEC 60034-2-1

MX系列IE2系列馬達技術資料

基本型號	功率 (KW)	滿載轉速 (r/min)	無載電流/400V (A)	滿載電流/400V (A)	滿載效率 (%)*	功率因數 (Cos Φ)	滿載轉矩 (N.M)	重量 (KG)
2 極								
M2C 801-2	0.75	2848	0.96	1.86	77.4	0.75	2.51	18
M2C 802-2	1.1	2846	1.20	2.52	79.6	0.79	3.69	19
M2C 90S-2	1.5	2852	1.32	3.17	81.3	0.84	5.02	24.5
M2C 90L-2	2.2	2845	1.89	4.54	83.2	0.84	7.38	27.5
M2C 100L-2	3	2851	2.00	5.75	84.6	0.89	10.05	36
M2C 112M-2	4	2910	2.63	7.56	85.8	0.89	13.13	48
M2C 132S1-2	5.5	2905	3.57	10.25	87	0.89	18.08	68
M2C 132S2-2	7.5	2910	5.06	13.96	88.1	0.88	24.61	74
M2C 160M1-2	11	2920	6.57	19.73	89.4	0.90	35.97	123
M2C 160M2-2	15	2918	8.37	26.35	90.3	0.91	49.09	131
M2C 160L-2	18.5	2922	9.64	31.93	90.9	0.92	60.46	153
M2C 180M-2	22	2930	13.60	39.08	91.3	0.89	71.70	188
M2C 200L1-2	30	2925	19.39	53.49	92	0.88	97.94	249
M2C 200L2-2	37	2930	21.36	64.15	92.5	0.90	120.59	264
M2C 225M-2	45	2930	28.81	79.45	92.9	0.88	146.66	320
M2C 250M-2	55	2940	35.09	96.80	93.2	0.88	178.64	415
M2C 280S-2	75	2940	37.86	125.45	93.8	0.92	243.60	557
M2C 280M-2	90	2940	45.28	150.06	94.1	0.92	292.33	634
M2C 315S-2	110	2940	62.30	187.08	94.3	0.90	357.29	996
M2C 315M-2	132	2940	70.29	221.33	94.6	0.91	428.74	1097
M2C 315L1-2	160	2945	90.14	270.68	94.8	0.90	518.81	1178
M2C 315L2-2	200	2945	118.82	341.44	95	0.89	648.51	1208
M2C 355M-2	250	2945	140.54	422.05	95	0.90	810.64	1780
M2C 355L-2	315	2945	187.14	537.76	95	0.89	1021.40	1871
4 極								
M2C 802-4	0.75	1420	0.90	1.79	79.6	0.76	5.04	20
M2C 90S-4	1.1	1425	1.21	2.50	81.4	0.78	7.37	24.5
M2C 90L-4	1.5	1420	1.57	3.31	82.8	0.79	10.09	29.5
M2C 100L1-4	2.2	1430	2.03	4.59	84.3	0.82	14.69	37
M2C 100L2-4	3	1430	2.94	6.33	85.5	0.80	20.03	41
M2C 112M-4	4	1435	4.01	8.44	86.6	0.79	26.62	46
M2C 132S-4	5.5	1430	4.87	11.04	87.7	0.82	36.73	72
M2C 132M-4	7.5	1430	6.31	14.70	88.7	0.83	50.08	85
M2C 160M-4	11	1440	6.17	19.43	89.8	0.91	72.95	129
M2C 160L-4	15	1445	7.82	25.92	90.8	0.92	99.13	150
M2C 180M-4	18.5	1445	12.68	33.66	91.2	0.87	122.26	188
M2C 180L-4	22	1460	13.55	38.95	91.6	0.89	143.89	198
M2C 200L-4	30	1460	19.33	53.31	92.3	0.88	196.22	279
M2C 225S-4	37	1470	33.42	72.02	92.7	0.80	240.36	293
M2C 225M-4	45	1480	40.47	87.21	93.1	0.80	290.35	331
M2C 250M-4	55	1480	34.98	96.49	93.5	0.88	354.87	438
M2C 280S-4	75	1480	40.19	126.56	94	0.91	483.92	575
M2C 280M-4	90	1480	45.23	149.90	94.2	0.92	580.70	681
M2C 315S-4	110	1480	62.17	186.69	94.5	0.90	709.75	1016
M2C 315M-4	132	1480	70.22	221.09	94.7	0.91	851.69	1117
M2C 315L1-4	160	1480	84.93	267.43	94.9	0.91	1032.36	1178
M2C 315L2-4	200	1480	112.32	337.29	95.1	0.90	1290.45	1288
M2C 355M-4	250	1480	148.36	426.35	95.1	0.89	1613.06	1720
M2C 355L-4	315	1480	176.90	531.23	95.1	0.90	2032.45	1871
6 極								
M2C 90S-6	0.75	935	0.95	1.88	75.9	0.76	7.66	25.5
M2C 90L-6	1.1	935	1.18	2.54	78.1	0.80	11.23	27.5
M2C 100L-6	1.5	940	1.46	3.31	79.8	0.82	15.24	36
M2C 112M-6	2.2	940	2.25	4.85	81.8	0.80	22.35	48
M2C 132S-6	3	940	2.69	6.26	83.3	0.83	30.48	67
M2C 132M1-6	4	945	3.39	8.12	84.6	0.84	40.42	77
M2C 132M2-6	5.5	945	4.97	11.26	86	0.82	55.58	88
M2C 160M-6	7.5	955	6.16	14.78	87.2	0.84	74.99	125
M2C 160L-6	11	960	8.50	21.06	88.7	0.85	109.42	153
M2C 180L-6	15	960	12.48	29.08	89.7	0.83	149.21	203
M2C 200L1-6	18.5	965	14.03	34.75	90.4	0.85	183.07	229
M2C 200L2-6	22	965	15.86	40.62	90.9	0.86	217.70	259
M2C 225M-6	30	975	22.43	55.56	91.7	0.85	293.82	303
M2C 250M-6	37	975	29.95	69.79	92.2	0.83	362.38	419
M2C 280S-6	45	980	31.81	81.48	92.7	0.86	438.49	549
M2C 280M1-6	55	980	38.71	99.15	93.1	0.86	535.93	609
M2C 315S-6	75	980	45.17	129.81	93.7	0.89	730.81	1006
M2C 315M-6	90	980	51.13	153.56	94	0.90	876.98	1097
M2C 315L1-6	110	980	62.30	187.08	94.3	0.90	1071.86	1168
M2C 315L2-6	132	980	78.75	226.30	94.6	0.89	1286.23	1228
M2C 355M1-6	160	980	85.02	267.71	94.8	0.91	1559.07	1620
M2C 355M2-6B	200	980	112.43	337.64	95	0.90	1948.84	1720
M2C 355L-6	250	980	148.52	426.79	95	0.89	2436.05	1821

※除非特殊規格，此效率值是依IEC 60034-2-1

勝 特 力 材 料 886-3-5753170
胜特力电子(上海) 86-21-34970699
胜特力电子(深圳) 86-755-83298787
Http://www.100y.com.tw

MS 馬達系列

三相感應馬達，IP55

鋁殼

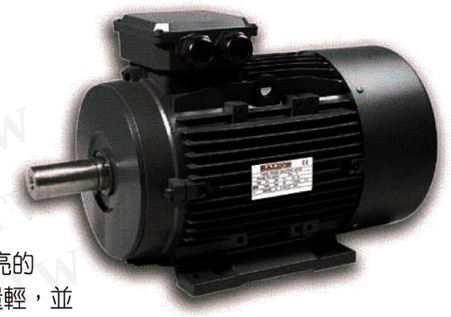

- 整體最新設計的MS系列鋁殼三相感應馬達由精選優質材料製成且符合IEC標準。
- MS馬達有良好的性能、安全性與可靠的運轉狀態、漂亮的外觀、非常方便保養，同時低噪音、振動幅度小且重量輕，並且構造簡單。這些系列馬達可用於綜合驅動。

鋁殼電動馬達軸承與油封

框架	軸承		油封	
	驅動端	非驅動端	驅動端	非驅動端
63	6201	6201	12x24x5	12x24x5
71	6202	6202	15x25x7	15x25x7

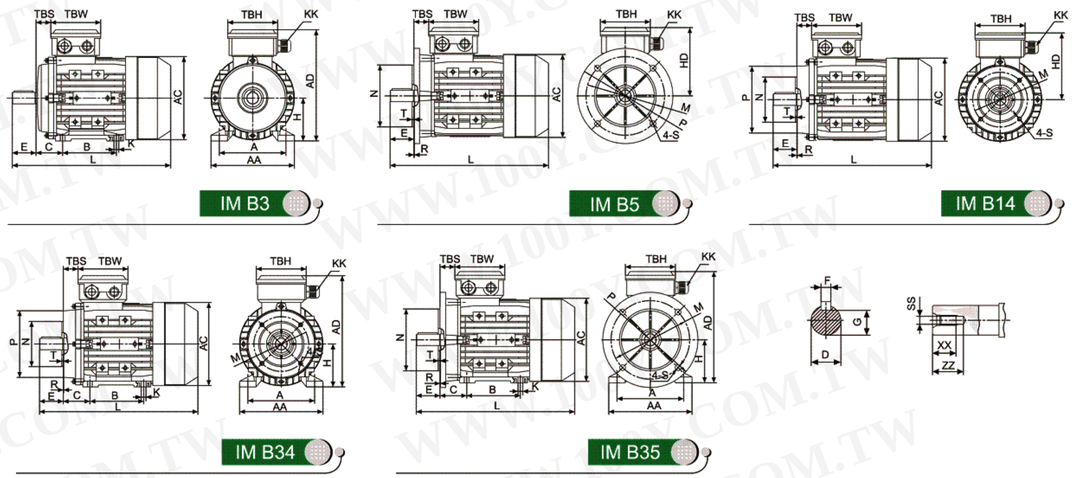

安裝尺寸

框架	腳架裝置					軸							一般									
	H	A	B	C	K	D	E	F	G	SS	XX	ZZ	AA	AD	HD	AC	L	LCCL*	KK	TBS	TBW	TBH
63	63	100	80	40	7X10	Ø11	23	4	8.5	M4	10	14	120	171	108	Ø130	220	258	1-M16X15	14	94	94
71**	71	112	90	45	7X10	Ø14	30	5	11	M5	12	17	132	186	115	Ø147	241(255)	282(296)	1-M20X15	20	94	94

框架	B5						B5R						B14						B14 B					
	M	N	P	T	S	R	M	N	P	T	S	R	N	M	P	T	S	R	N	M	P	T	S	R
63	Ø115	Ø95	Ø140	3.0	Ø10	0							Ø60	Ø75	Ø90	2.5	M5	0	Ø80	Ø100	Ø120	3.0	M6	0
71**	Ø130	Ø110	Ø160	3.5	Ø10	0	Ø115	Ø95	Ø140	3.5	Ø10	0	Ø70	Ø85	Ø105	2.5	M6	0	Ø95	Ø115	Ø140	3.0	M8	0

MX系列IE1系列馬達技術資料(50Hz)

基本型號	功率 (KW)	電流 (A)			電流 (A)			電流 (A)			轉速 (r/min)	效率 (%)	功率因數 (Cos Φ)	噪音 dB	重量 (Kg)
		220V	380V	660V	230V	400V	690V	240V	415V	720V					
4 極															
M1S632-4	0.18	1.28	0.74	0.43	1.21	0.7	0.4	1.17	0.67	0.39	1310	57	0.65	52	4.2
M1S712-4	0.37	2.02	1.17	0.67	1.92	1.11	0.64	1.85	1.07	0.62	1370	65	0.74	55	5.8