勝 特 力 材 料 886-3-5753170
胜特力电子(上海) 86-21-34970699
胜特力电子(深圳) 86-755-83298787
Http://www.100y.com.tw

37GA 37GB 直流減速電機座

37GA 37GB 直流減速電機座 電機鋁支架

臥式安裝座 小車機器人配件

輸出軸適合偏心出軸，軸輸出使用最佳~

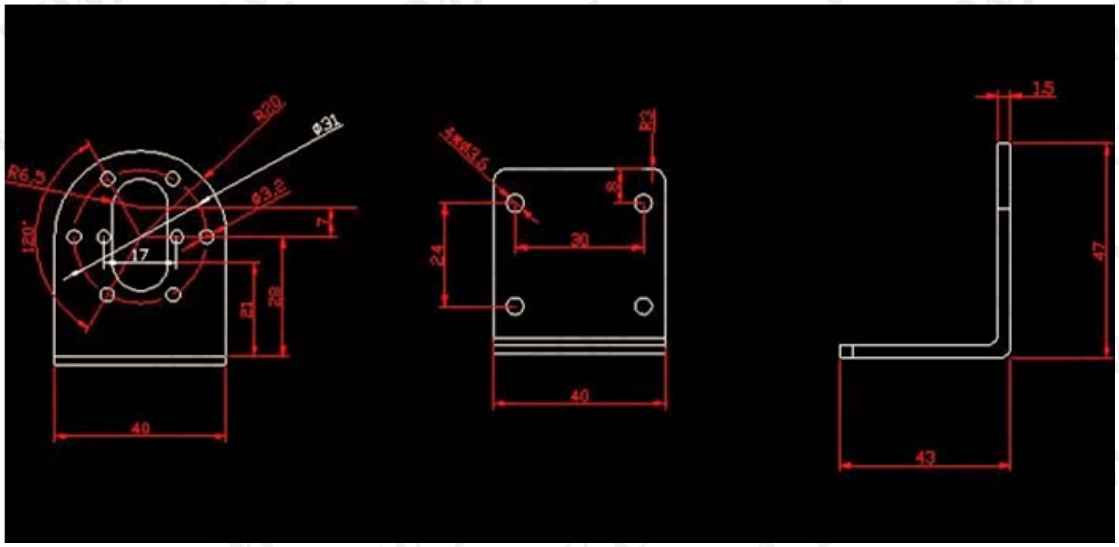

勝 特 力 材 料 886-3-5753170
胜特力电子(上海) 86-21-34970699
胜特力电子(深圳) 86-755-83298787
Http://www.100y.com.tw