ISE30A-01-N-L-正壓

SMC數顯壓力開關表控制器-

數顯壓力開關 ISE30A-01-N-L 真空負壓表 ZSE30AF-01-N/P/C/D/A-L

品號： ZSE30A-01-P-L-負壓

廠商：

規格： SMC數顯壓力開關表控制器

ISE30A-01-P-L-正壓

SMC數顯壓力開關表控制器

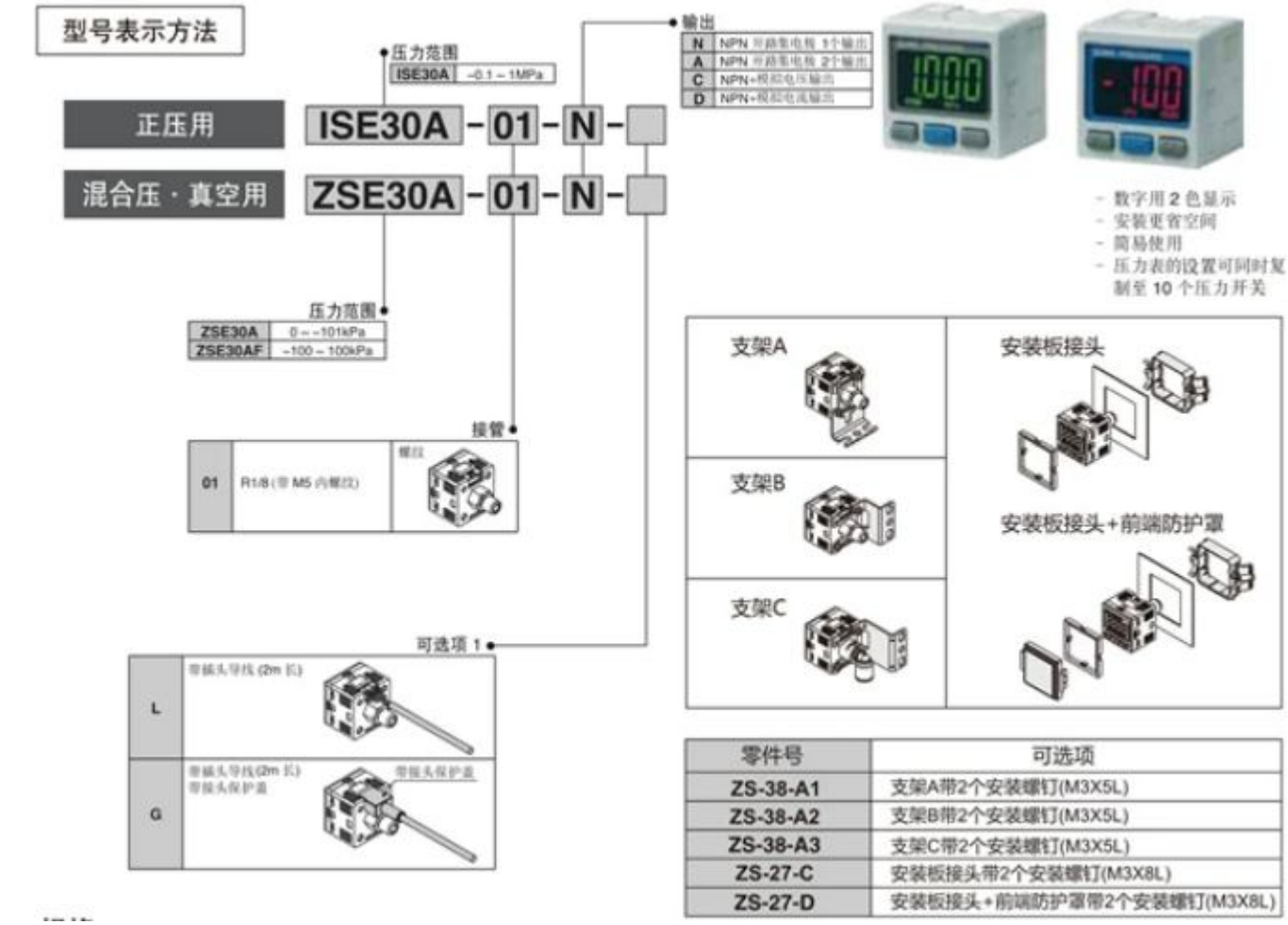

零件号	可选项
ZS-38-A1	支架A带2个安装螺钉(M3X5L)
ZS-38-A2	支架B带2个安装螺钉(M3X5L)
ZS-38-A3	支架C带2个安装螺钉(M3X5L)
ZS-27-C	安装板接头带2个安装螺钉(M3X8L)
ZS-27-D	安装板接头+前端防护罩带2个安装螺钉(M3X8L)

规格

型号			ZSE30A (真空用)	ZSE30AF (混合用)	ISE30A (正压用)
额定压力范围			0.0 ~ −101.0kPa	−100.0 ~ 100.0kPa	−0.100 ~ 1.000MPa
设定压力范围			10.0 ~ −105.0kPa	−105.0 ~ 105.0kPa	−0.105 ~ 1.050MPa
保证耐压力			500kPa	500kPa	1.5MPa
设定压力分解度			0.1kPa	0.1kPa	0.001MPa
流体			空气、不燃烧性气体、非腐蚀性气体		
供应电压			DC12 ~ 24V ±10%、脉动 (p-p) 10% 以下 (带电源电极保护)		
消耗电流			40mA 或以下		
开关输出			NPN 集电极开路 1 个输出、NPN 集电极开路 2 个输出		
	最高负载电流		80mA		
	最高供应电压		28V (NPN 输出时)		
	残留电压		1V 或以下 (在 80mA 负载电流时)		
	反应时间		2.5ms 或以下 (带振荡防止功能：20, 100, 500, 1000, 2000ms)		
	短路保护		有短路保护功能		
重复精度			±0.2% 满刻度以下 ±1 个单位		
迟滞	迟滞型		可调设 (可以设定由零开始)		
	上下限比较型				
模拟输出	电压输出	输出电压	1 ~ 5V ±2.5% 满刻度以下		0.6 ~ 5V ±2.5% 满刻度以下
		线性	±1% 满刻度以下		
		输出电阻	约 1kΩ		
	电流输出	输出电流	4 ~ 20mA ±2.5% 满刻度以下		2.4 ~ 20mA ±2.5% 满刻度以下
		线性	±1% 满刻度以下		
		负载电阻	最大负载电阻：供电电压 12V时：300Ω、供电电压 24V：600Ω 最小负载电阻：50Ω		
显示			4位、7 段显示、双色 (红 / 绿) 显示		
显示精度			±2% 满刻度：±1 个单位 (在 25 ±3°C)		
指示灯			有输出时灯亮 输出 1 绿色、输出 2 红色		
耐环境	密封标准		IP40		
	使用温度范围		使用：0°C~ 50°C、保存：-10°C~60°C (未冻结)		
	使用湿度范围		操作及保存：35 ~ 85% RH (未冻结)		
	耐电压		引线与壳体间 AC 1000V 在 1 分钟内		
	绝缘阻抗		50MΩ 或以上 (DC500V 兆欧表) 引线与壳体间		
	耐振动		10 ~ 150Hz、1.5mm 或 20m/s² 振幅在 X, Y, Z 三方向 2 个小时		
	耐冲击		100m/s² X, Y, Z 三方向 3 次 (在不供电情况下)		
温度特性			±2% 满刻度以下 (在 25°C 操作温度)		
引线			重载防油电线、3 条 ø3.5, 2m 4 条 导电截面积：0.15mm² (AWG26)、绝缘体外径：1.0mm		
标准			符合 CE、UL/CSA、RoHS 标准		

两色显示高精度式压力开关：ZSE30A(F)/ISE30A系列

外形尺寸图（毫米）

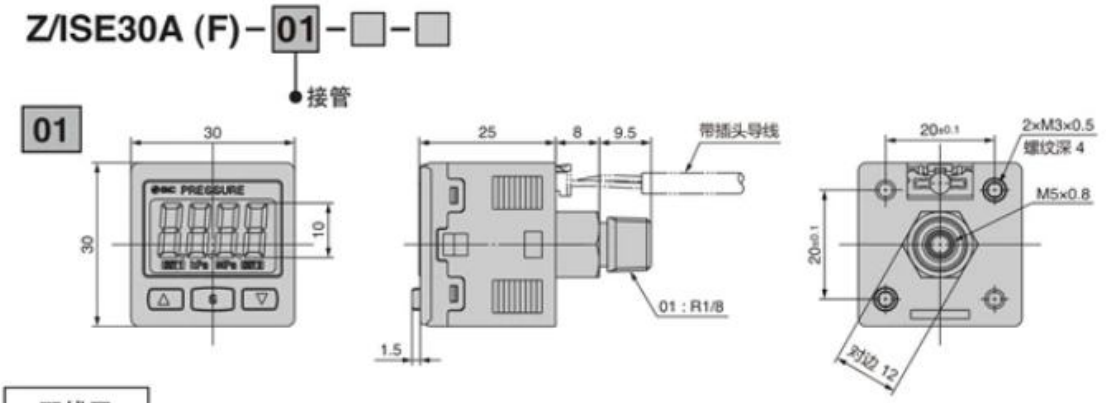

配线图

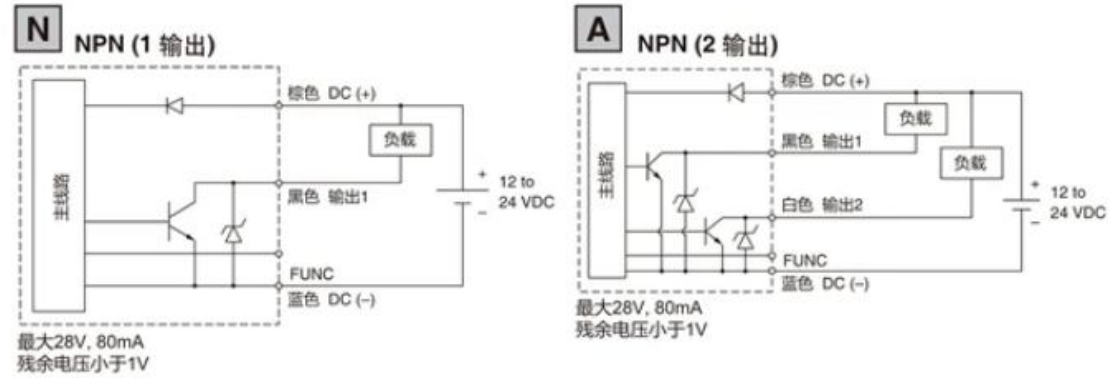

C NPN (1 输出) + 模拟电压输出

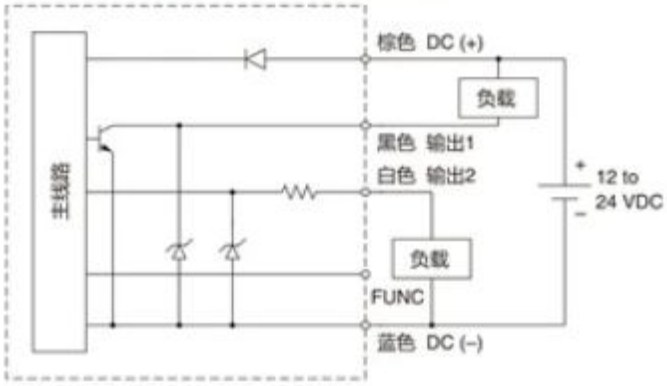

最大28V, 80mA
残余电压小于1V

模拟电压输出
输出电阻：约1K

D NPN (1 输出) + 模拟电流输出

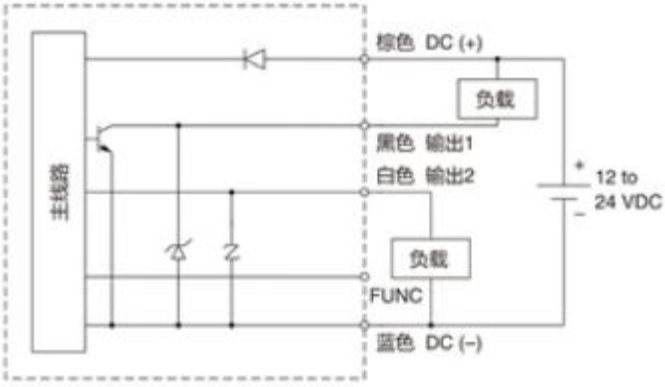

最大28V, 80mA
残余电压小于1V

模拟电流输出
最大负载电阻：
电源供应电压12V：300Ω
电源供应电压24V：600Ω
最小负载电阻：50Ω

输出特性

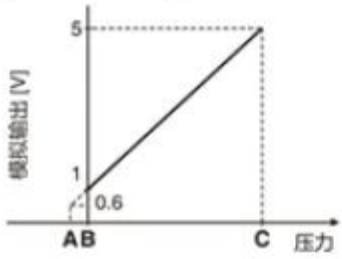

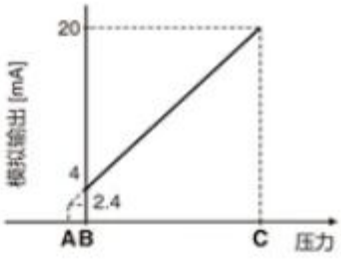

范围	额定压力范围	A	B	C
真空用	0.0 to –101.0 kPa	—	0	–101 kPa
混合用	–100.0 to 100.0 kPa	—	–100 kPa	100 kPa
正压用	–0.100 to 1.000 MPa	–0.1 MPa	0	1 MPa