166281	M8-L 型傳感器支架-圓孔	金屬安裝支架 90 度 L 型接近開關光電感測器霍爾固定
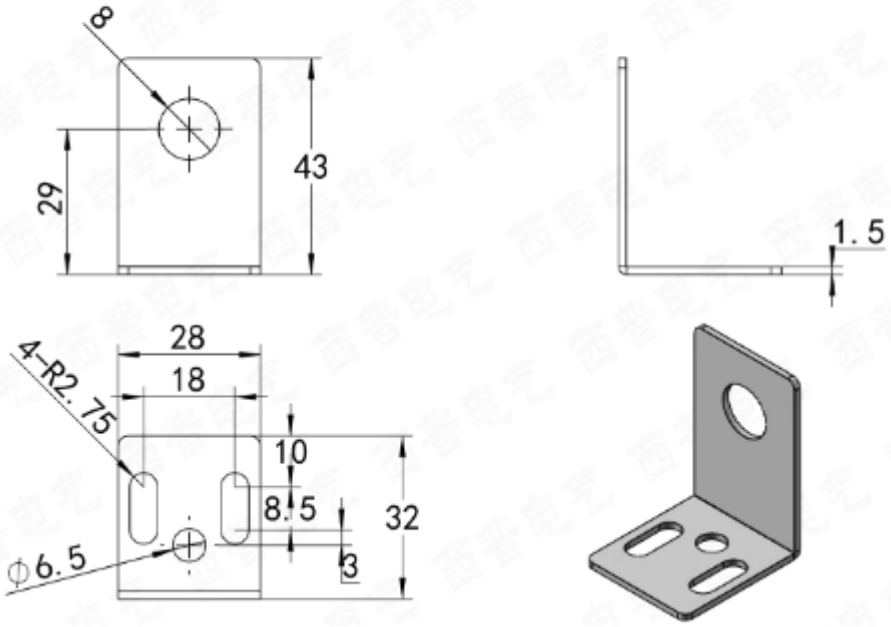
型号	材质	表面处理
TY08L	冷轧板	镀镍