勝 特 力 材 料 886-3-5753170
胜特力电子(上海) 86-21-34970699
胜特力电子(深圳) 86-755-83298787
Http://www.100y.com.tw

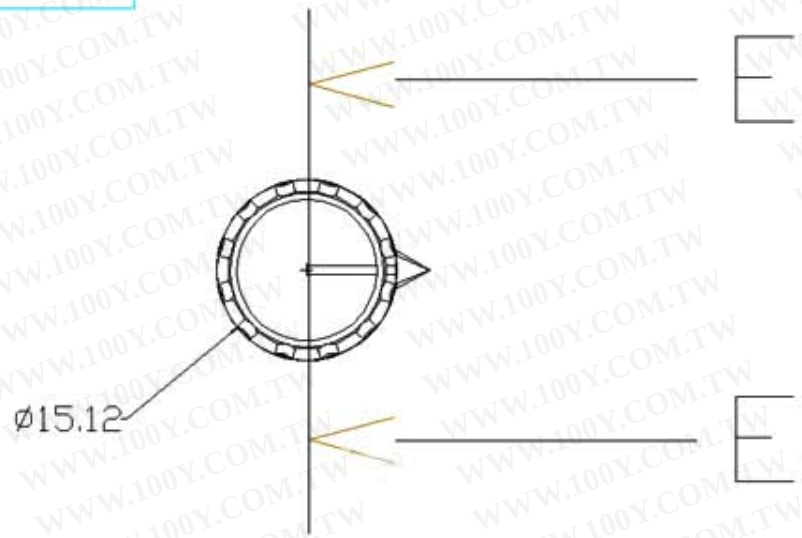

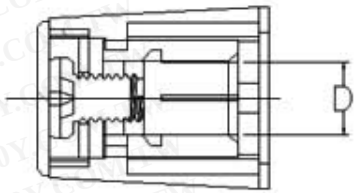

SECTION E—E

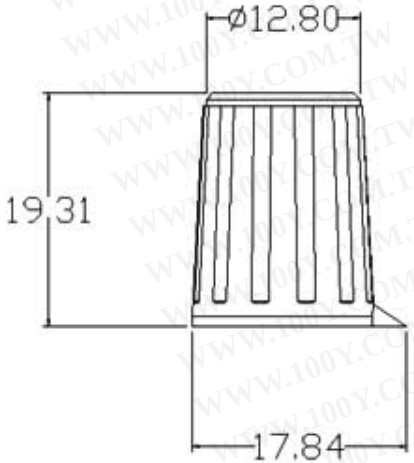

D1=Ø4	
D2=Ø6	
D3=Ø6.4	

ABS

旋钮

成品图

KN-15